D520K端子承认图面

REV	SYM	REVISION RECORD	DR.	APPR.	DATE
A/0		原 始 版 本			B
A/1	①	由D5201-TK变更为D520K-T	WZY		2016.10.04

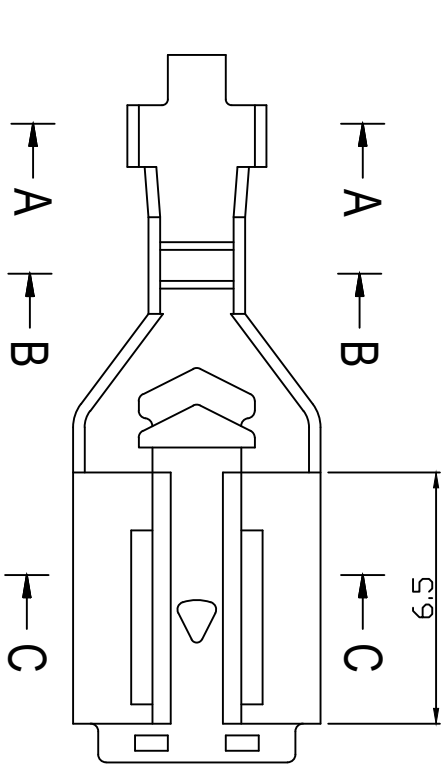

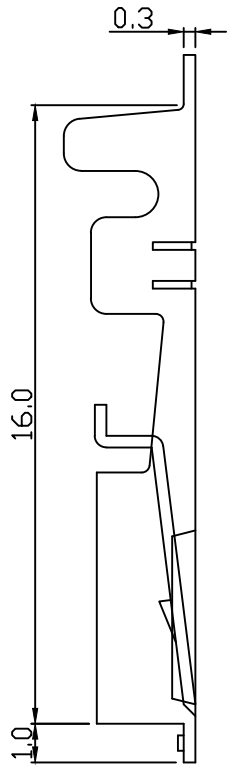

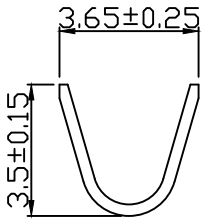

A-A

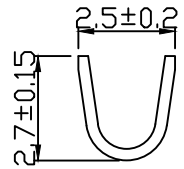

B-B

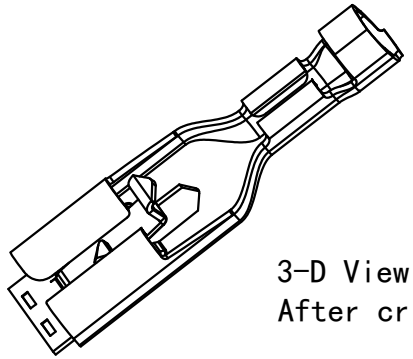

3-D View
After crimping

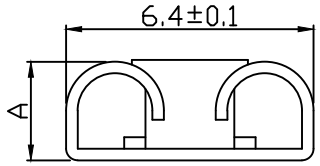

C-C

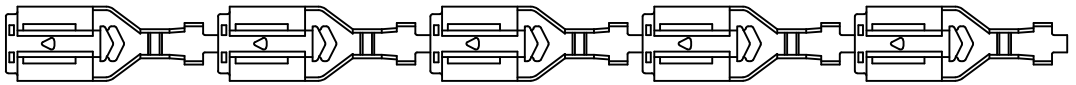

端子出料方式 Terminal discharge mode

	Part No.	A	Material thickness	Mating tab thickness	Wire Range	Plating Material
①	D520K-TB305B3	2.55	0.3	0.5	AWG #22 to #18	MATT Tin
①	D520K-TB308B3	2.85	0.3	0.8	AWG #22 to #18	MATT Tin

序号	名称/料号	材料	数量	附注
1	见表 SEE TABLE	黄铜 BRASS		8000PCS/REEL

未注公差: X.° ±3° | X.X° ±0.5°

LHE® 浙江联和电子有限公司 ZHEJIANG LIANHE ELECTRONICS CO.,LTD

>0~3	>3~18	>18~50	>50~120	单位	比例	Design Units	SIZE	页码
±0.12	±0.15	±0.3	±0.5	MM Only ——		METRIC	A4	

制作	审核	批准	材料	图号		Part No
			见图解	品名	205直插带锁端子	

旧底图总号

底图总号

签字

日期